3M™ Adflo™ respirator za napajanje sa zrakom

Dio br.	Opis	Dio br.	Opis	Dio br.	Opis
83 77 10	Adflo respirator sa samopodešavajućim crijevom za zrak (QRS), adapterom (53 35 06), indikatorom protoka zraka, predfilterom, lovcem iskri, filterom za čestice i baterijom.	83 77 31	Adflo respirator kao i 83 77 30, ali sa baterijom većeg kapaciteta za teške uvijete rada.	83 78 30	Adflo High Altitude respirator sa samo-podešavajućim crijevom za zrak (QRS), adapterom za crijevo, indikatorom protoka zraka, predfilterom, lovcem iskri, filterom za čestice, baterijom, remenom i punjačem.
83 77 30	Adflo respirator sa samopodešavajućim crijevom za zrak (QRS), adapterom za crijevo, indikatorom protoka zraka, predfilterom, lovcem iskri, filterom za čestice, baterijom, remenom i punjačem.	83 78 10	Adflo High Altitude respirator sa samo - podešavajućim crijevom za zrak (QRS), adapterom (53 35 06), indikatorom protoka zraka, predfilterom, lovcem iskri, filterom za čestice i baterijom.	83 78 31	High Altitude Adflo respirator kao i 83 78 30 ali sa baterijom većeg kapaciteta za teške uvijete rada.

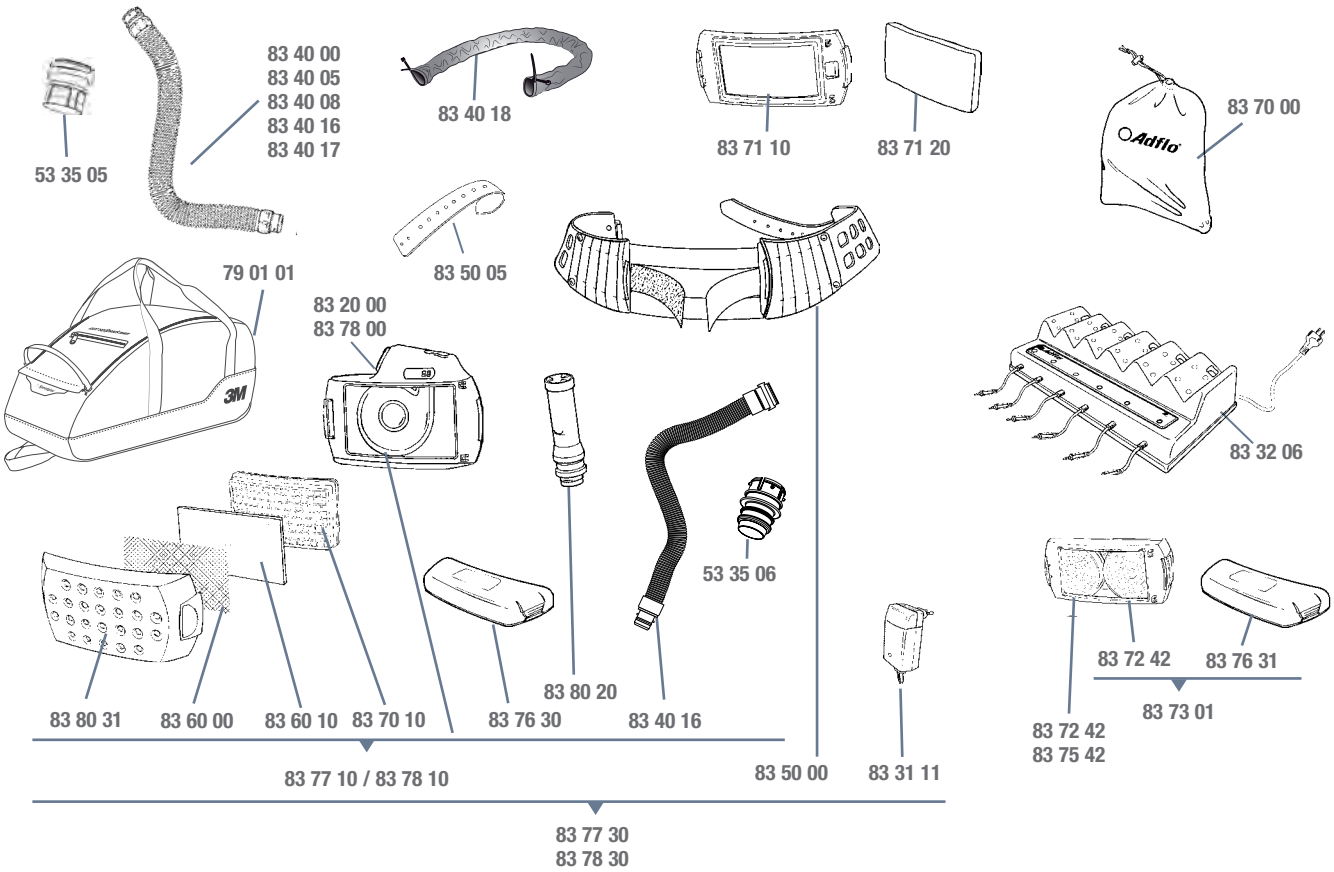

Dodatna oprema i rezervni dijelovi

Dio br.	Opis	Dio br.	Opis	Dio br.	Opis
53 35 05	Adapter za crijevo za zrak bez QRS sistema kada se koristi Speedglas zavarivačka maska serije 9100.	83 40 16	Crijevo za zrak, samopodešavajuće (52,5 do 85 cm), s QRS sistemom spajanja.	83 70 20	Filter za čestice P SL, pak. od 20 kom.
53 35 06	Adapter za crijevo za zrak sa QRS sistemom kada se koristi Speedglas zavarivačka maska serije 9000.	83 40 17	Crijevo za zrak, gumeno, za teške uvjete rada s QRS sistemom spajanja.	83 70 80	Filter za čestice P SL, pak. od 80 kom.
79 01 01	Torba za proizvode	83 40 18	Navlaka za crijevo za zrak otporna na plamen.	83 71 10	Filter za neugodne mirise.
83 31 01	Punjač za NiMh baterije.	83 45 00	Zaptivka za crijevo za zrak bez QRS sistema, nije prikazano, pak. od 5 kom.	83 71 20	Jastučić za filter za naugodne mirise.
83 31 11	Punjač za Li-ion baterije.	83 50 00	Remen.	83 72 42	Filter za plinove A1B1E1.
83 32 06	Punjač sa 6 mjesta za punjenje NiMh batterija.	83 50 05	Prednji dio, remen.	83 73 01	Oprema za filter za plinove: A1B1E1 filter i Li-ion baterija za teške uvijete rada.
83 40 00	Crijevo za zrak, male težine, nema QRS.	83 50 10	Sistem za brzo spajanje remena (nije prikazano).	83 75 42	Filter za plinove A2.
83 40 05	Crijevo za zrak, gumeno, za teške uvjete rada, nema QRS.	83 60 00	Lovac iskri.	83 76 20	NiMh baterija (standardna).
83 40 08	Crijevo za zrak s prigušivačem buke, nema QRS.	83 60 10	Predfilter, pak. od 5 kom.	83 76 21	NiMh baterija za teške uvijete rada.
		83 60 80	Predfilter, pak. od 80 kom.	83 76 30	Li-ion baterija (standardna).
		83 70 00	Torba za čuvanje opreme.	83 76 31	Li-ion baterija za teške uvijete rada.
		83 70 10	Filter za čestice P SL.	83 80 20	Indikator protoka zraka.
				83 80 31	Poklopac za filter, crni.